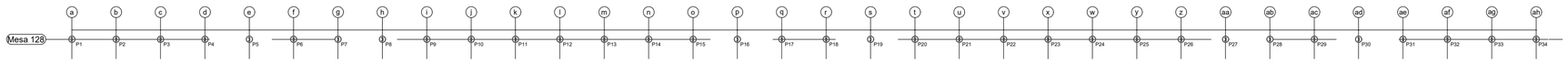

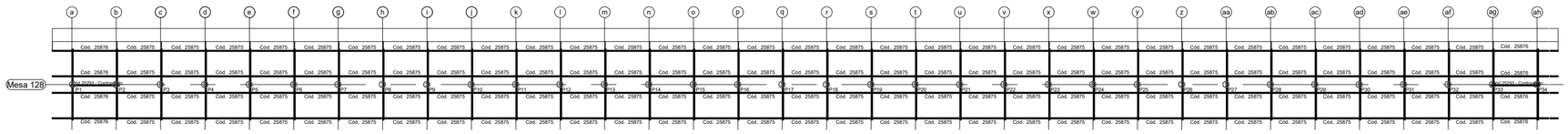

TOTAL 128 PLACAS

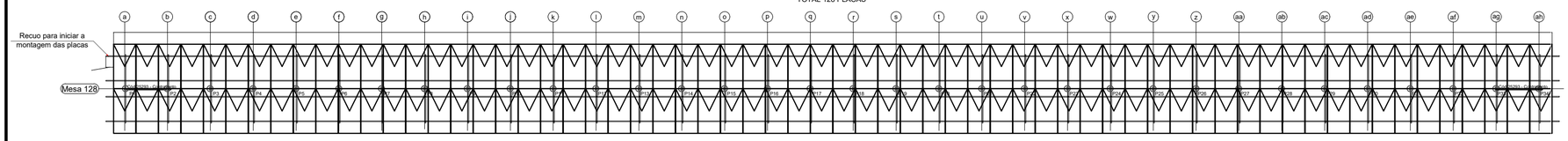

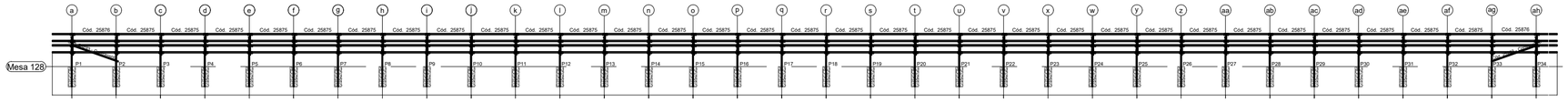

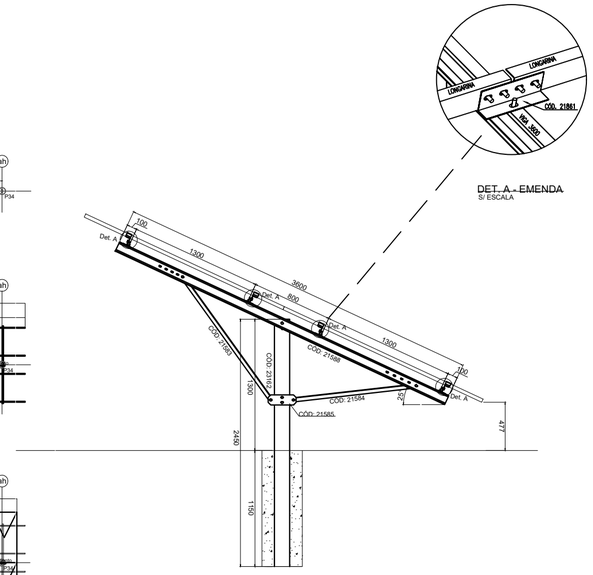

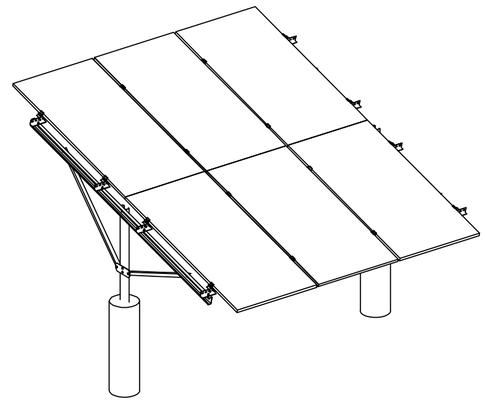

NOTAS GERAIS:

01 – SE ATENTAR A POSIÇÃO DAS LONGARINAS, SE UMA ESTIVER COM A BOCA PARA BAIXO, AS ADJACENTES DEVEM ESTAR PARA CIMA. SEMPRE INTERCALANDO;
02 – PERFIS FORMADOS A FRIO: AÇO ZAR–345 Z275 (fy=345MPa; fu=400MPa);
03 – TODA A ESTRUTURA É PARAFUSADA, NÃO SENDO NECESSÁRIO A UTILIZAÇÃO DE SOLDA;
04 – CASO NECESSITE UTILIZAÇÃO DE SOLDA, TRATAR O LOCAL DA SOLDA COM REVESTIMENTO ZINCADO;
05 – VERIFIQUE AS MEDIDAS DO LOCAL ANTES DE INSTALAR AS ESTRUTURAS;
06 – TODAS AS PEÇAS SÃO DE AÇO SÃO GALVANIZADAS;
07 – SE ATENTAR AOS FUROS OBLONGOS, OS MESMOS PROPORCIONAM AJUSTES PARA MONTAGEM
08 – ESTE DETALHAMENTO É TEM EMBASAMENTO A FUNDAÇÃO SUGERIDA PARA A ESTRUTURA METÁLICA CONFORME NBR 6123/1988 CONSIDERANDO:
CA: V0=50m/s; S1=1.0; S2=III–A; S3=0,95;
CP: PAINÉIS FOTOVOLTÁICOS – 0,12 kN/m2;
PP: PESO PRÓPRIO AUTOMATICAMENTE PELO SOFTWARE.
09 – CADA TERRENO EXIGE UMA AVALIAÇÃO ESPECÍFICA PARA DETERMINAR A FUNDAÇÃO DE CONCRETO A SER APLICADA CONFORME ÁS NORMAS BRASILEIRAS VIGENTES.

LISTA DE MATERIAIS

CÓDIGO	DESCRIÇÃO	FUNÇÃO	QUANTIDADE
23162	PERFIL UE 150X60X20X2,70 – 2450MM	PILAR	34
21583	PERFIL L 40X40X2,00 – 1550MM	MÃO FRANCESA	34
21584	PERFIL L 40X40X2,00 – 1275MM	MÃO FRANCESA	34
21585	CHAPA #2,7MM	GUSSET	34
21588	PERFIL UE 100X40X17X2,00 – 3600MM	TRAVESSA	34
21861	PERFIL L 65X40X2,70 – 200MM	EMENDAS	136
20998	PARAF. M10X30 + PORCA + ARRUELAS	PARAFUSOS	925
22457	TRAVA MID (PEÇA EM ALUMÍNIO)	GRAMPO CENTRAL	252
22458	TRAVA END (PEÇA EM ALUMÍNIO)	GRAMPO FINAL	8
25875	PERFI U 75X40X2,00 – 2190MM	LONGARINA MEIO	124
25876	PERFI U 75X40X2,00 – 3200MM	LONGARINA PONTAS	8
25293	PERFIL 50X25X10X2,00 – 2410MM	CONTRAVENTAMENTO	2

TÍTULO: ESTRUTURA METÁLICA ESTRUTURA PARA PAINÉIS FOTOVOLTAICOS – KIT PARA 90 PAINEIS

ASSINATURAS:

PROJETISTA — ELIENE PARANGABA

RESPONSÁVEL TÉCNICO — RESP.TÉCNICO:EMERSON SILVA MATOS
CREA: 035559/MT

VERTYS ENERGY GROUP

VERSÃO: VERSÃO

CONTEÚDO
CONTEUDO1
CONTEUDO2
CONTEUDO3

DATA: DATA

PAPEL: ESCALA

PAGINA: PAGINA

DEP. DE ENGENHARIA